Speed Queen
The Proven Performer in Laundry



SPEED QUEEN | PROFESSIONAL

Colonne Lave-linge et Sèche-linge pour laverie libre-service

STWC (Lave-linge & Sèche-linge)

STDC (Double sèche-linge)

Tirez le meilleur parti des performances légendaires de Speed Queen avec une empreinte au sol réduite grâce à nos lave-linge ou séche-linge en colonne. Totalement autonomes, ils peuvent être installés partout et à tous les étages.

Le meilleur contôle : Quantum® Gold associé à Insights

La technologie révolutionnaire Quantum® Gold associe les commandes de l'équipement, la programmation et la mise en réseau sans fil dans un système de gestion complet, comprenant: un réseau sans fil, des niveaux d'eau réglables et des rapports détaillés. Conçu pour réduire les coûts et maximiser les revenus, Quantum® vous donne le pouvoir d'atteindre une rentabilité sans précédent.

Adelya, Terre d'Hygiène

Caractéristiques Lave-linge

- Tambours externe et interne en acier inoxydable
- Son essorage avec un facteur G de 440 - le meilleur du secteur - élimine l'humidité, réduit le temps de séchage ainsi que les coûts énergétiques
- Suspension avec nouvelle logique anti-balourd
- Bac à produits 4 compartiments
- Pompe de vidange de série, vanne de vidange disponible en option
- Chauffage électrique ou sans chauffage intégré
- Une connexion facilitée avec les pompes à produits liquides pour la distribution automatisée des produits de lavage
- Durée de vie prolongée : au moins 15 000 cycles

Commande Quantum



- 6 programmes
- 3 options de cycle

Caractéristiques Sèche-linge

- Tambour en acier galvanisé
- Grand filtre à poussière situé à l'avant pour faciliter le nettoyage
- Ventilateur aspirant puissant pour un séchage rapide et des coûts d'exploitation réduits
- Chauffage au gaz ou électrique

Commande Quantum



- 4 programmes de séchage

Cycles rapides

Large ouverture de porte

Faible consommation d'eau

Consommation d'énergie réduite

Tambour en acier inoxydable en standard

Design compact

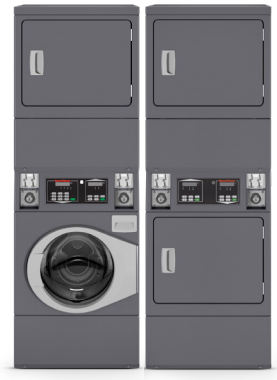

Connectivité

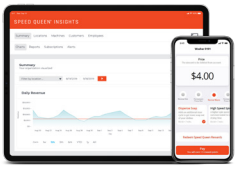

Connectivité WiFi via accessoires permettant un accès à Speed Queen Insights et à l'application Speed Queen.

Colonne Lave-linge et Sèche-linge

Spécifications



STWC					
APPROBATION	DIMENSIONS	MODÈLE	CHAUFFAGE	TENSION	COULEUR
Europe/CE	1 986x683x704	Laverie	3 ph laveuse 3 ph séchoir	400v/50Hz/3N	Façade grise
Europe/CE		Laverie	Laveuse électriqueSéchoir gaz	400v/50Hz/3N	Façade grise
Europe/CE		Laverie	Laveuse électriqueSéchoir électrique	220/60/1	Façade grise
Europe/CE		Laverie	3 ph laveuse 3 ph séchoir	400v/50Hz/3N	Façade acier inoxydable

		Lave-linge
CAPACITÉ	kg	9,5
TYPE DE COMMANDE		Quantum
VOLUME TAMBOUR	l	96,8
TAMBOUR		Acier inoxydable
MOTEUR		
Variation de fréquence	kW	0,67
VITESSE D'ESSORAGE	rpm	1200
FACTEUR G		440
CHAUFFAGE ÉLECTRiQUE	kW	4.8

		Sèche-linge
CAPACITÉ	kg	8,2
TYPE DE COMMANDE		Quantum
VOLUME TAMBOUR	l	198
TAMBOUR		Acier galvanisé
CHAUFFAGE ÉLECTRiQUE	kW	5,2 (230V) 5,3 (400V)
CHAUFFAGE GAZ	kW	7,3
PUISSANCE DU MOTEUR	kW	0,25

		Colonne lave-linge & sèche-linge
DIMENSIONS H×LxP	mm	1986×683×704
Poids net	kg	177
DONNÉES DE TRANSPORT		
Volume (emballage)	m^3	1,25
Emballage H×L×P	mm	2032×760x860
Poids brut	kg	193
Ratio Lave-linge 1:9 Sèche-linge 1:19	kg	10,5

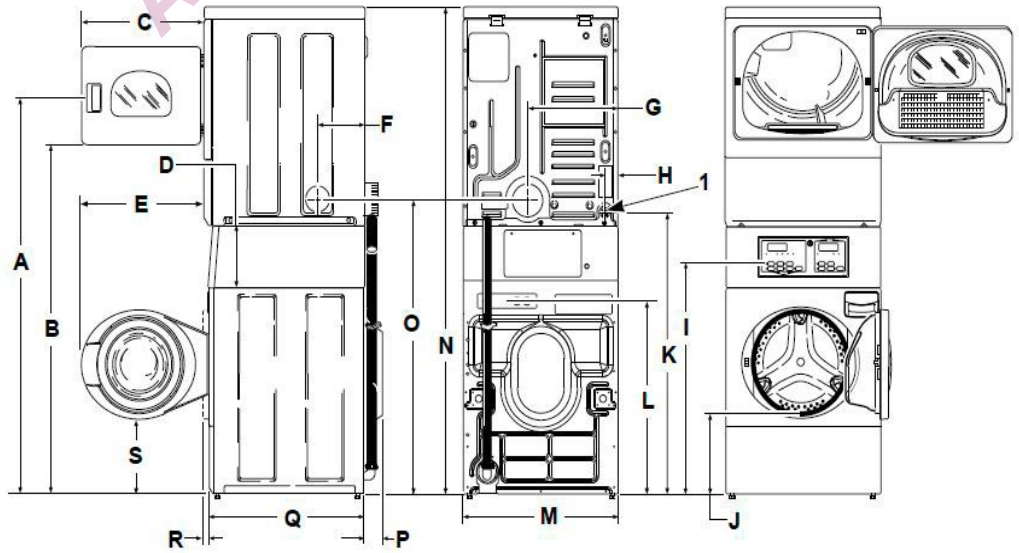

	A	B	C	D	E	F	G	H	I	J	K	L	M	N	O	P	Q	R	S
mm	1678	1447	597	213	610	203	391	59	938	371	1140	813	683	1986	1184	52	704	38	333

Adelya, Terre d'Hygiène

Speed Queen by Alliance Laundry Systems

Colonne double sèche-linge

Spécifications



STDC*				
MARCHÉ	MODÈLE	CHAUFFAGE	TENSION	COULEUR
Europe/CE	Collectivité & Centrale de paiement	Gaz	230v/50Hz/1N	Gris
Europe/CE	Collectivité & Centrale de paiement	Électrique	400v/50Hz/3N	Gris

*Type de monnayeur et de monnaie à définir à la commande

		Sèche-linge
VOLUME TAMBOUR	l	198
CAPACITÉ	kg	8,2
MOTEUR		
CHAUFFAGE ÉLECTRIQUE	kW	5,2 (230V) 5,3 (400V)
CHAUFFAGE GAZ	kW	7,3
PUISSANCE MOTEUR	kW	0,25
TYPE DE COMMANDE		Quantum

		Colonne double sèche-linge
DIMENSIONS H×L×P	mm	1986x683x711
Poids Net	kg	120 (el.) /125 (gas)
DONNÉES TRANSPORT		
Volume (emballée)	m^3	1,30
Emballage H×L×P	mm	2032×760x860
Poids brut	kg	127 (él.) /132 (gaz)
Ratio 1:19	kg	10,5

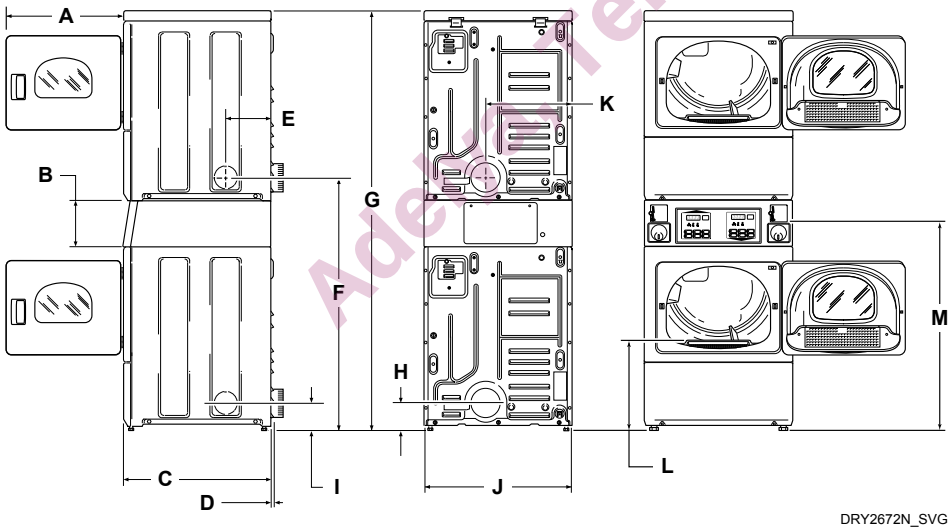

DRY2672N_SVG

	A	B	C	D	E	F	G	H	I	J	K	L	M
mm	597	213	711	11	203	1184	1986	102	114	683	391	392	994

Adelec Terre d'Hygiène

75216-FT.pdf