Gamme VESTIMENTAIRE

CONCEPTION ET FABRICATION FRANÇAISES

HOUSSEUSES SUR CINTRE

H 602

Fiables et robustes, ces modèles de housseuses développés il y a plus de 30 ans, permettent de protéger et housser sur mesure les chemises, vestes, robes, etc. en une seule opération.

Sur bâti ou murale

H 602
sur bâti

H 602
murale

Adelya Terre d'hygiène

Bobine de film continu recommandée

- Laize 600 mm - PEBD perforé 30µ - **ref. ARPG10-680095**

Usages

- Pressing
- Blanchisserie
- Confection
- Hôtellerie

LES +

- ✓ Structure renforcée, idéale pour une utilisation intensive.
- ✓ Réalisation d'une housse à la mesure du vêtement, avec soudure et coupe à la forme des épaules.
- ✓ Fixation murale pour gain de place ou fixation sur bâti.
- ✓ Option bâti + option roulettes pour déplacer la housseuse facilement.
- ✓ Options de confort pour faciliter le travail (réduction des risques de TMS[1]).

[1] *Troubles Musculo–Squelettiques*

Garantie 1 an[2]
[2]*Hors pièces d'usure*

Produit Biosourcé

Compatibles matériaux Bio-sourcés ou compostables

Conformité normes CE

584 route de Saint Bernard - 01600 Trévoux (France)
+33 (0)4 74 00 59 54
contact@o-r-a.eu
www.o-r-a.eu

Suivez-nous sur les réseaux !

Gamme VESTIMENTAIRE

CARACTÉRISTIQUES TECHNIQUES

	MODÈLES		KG	
MURALE	H 602 M	80 x 20 x 60 cm	33 kg	
SUR BÂTI	H 602 B	85,2 x 70 x 208 cm	73 kg	
SUR BÂTI	H 602 BPST	85,2 x 70 x 208 cm	83 kg	6 bars (mini)

600 mm (max) | 55 W | 230 V - 50/60 Hz

ÉQUIPEMENTS

N°	DÉSIGNATION	MURALE H 602 M	SUR BÂTI H 602 B	SUR BÂTI H 602 BPST
1	Commande (M =manuelle / PT=pneumatique temporisée)	M	M	PT
2	Porte-bobine intégré	✓	✓	✓
3	Bâti avec 1 porte-bobine intégré	option ref. BATIH602/60	✓	✓
4	Porte-bobine supplémentaire pour bâti	✗	option ref. PBBATIH6	
5	4 roulettes pour bâti dont 2 sur frein	✗	option ref. ROULETTES	
6	Soudure du bas: - manuelle - manuelle à verrouillage magnétique - pneumatique	✗	option ref. SB621 ref. SB621VM ref. SB621P	

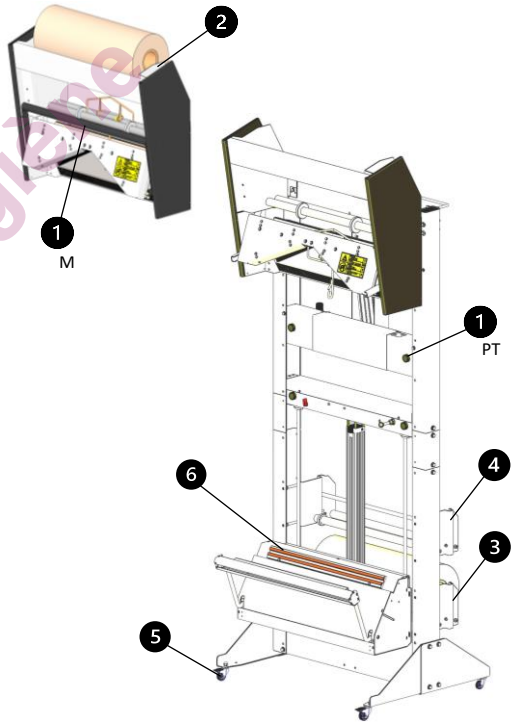

Adelya, Terre d'Hygiène

PRINCIPE DE FONCTIONNEMENT

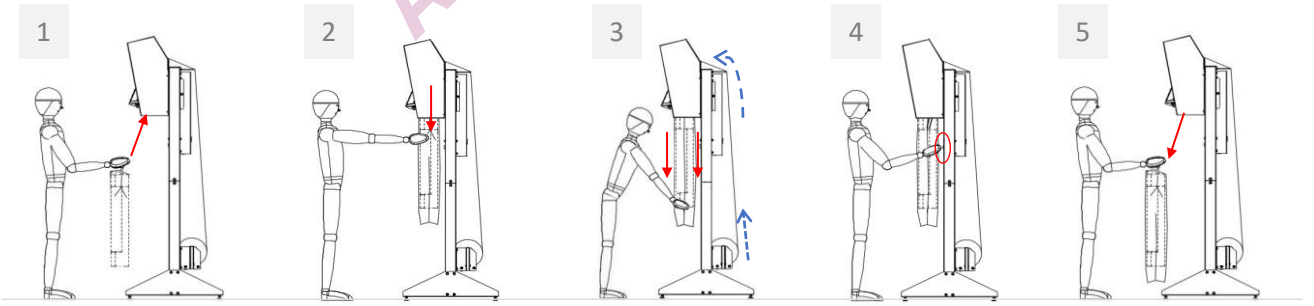

1. Accrocher le cintre sur la housseuse.
2. Passer la gaine autour du cintre.
3. Tirer la gaine en bas du vêtement.
4. Enclencher la soudure.
5. Décrocher le vêtement sur cintre houssé.

RÉGLAGES & ÉVOLUTIONS

- ✓ L'emballeuse murale **H 602 M** peut évoluer sur bâti et en version pneumatique.
- ✓ Porte-bobine sur bâti réglable en hauteur (3 positions possibles).
- ✓ Soudure complète de la housse (haut et bas) grâce à l'option "*soudure du bas*".

Besoin de plus d'informations ?

Contactez le service commercial

+33 (0)4 74 00 59 54

584 route de Saint Bernard - 01600 Trévoux (France)
+33 (0)4 74 00 59 54
contact@o-r-a.eu
www.o-r-a.eu

Suivez-nous sur les réseaux !