DOMUS
WINNING THE FUTURE THROUGH INNOVATION

DHS-45C TOUCH II
Laveuses Super essorage



Adelya, Terre d'hygiène

DOMUS

WINNING THE FUTURE THROUGH INNOVATION

TOUCH II

• TOUCH II : Microprocesseur facile à utiliser, entièrement programmable avec un écran tactile de 7''.
• Port USB : configurez, mettez à jour et analysez les machines sans connexion Internet.
• Vidéos à l'écran : ajoutez votre logo, des vidéos, des publicités ou des instructions d'utilisation (utile en libre-service).
• Interface multilingue.
• 8 signaux de dosage standards + 6 signaux supplémentaires en option.

FACTEUR G

FACTEUR G 500 (11 - 18 kg), 450 (22 - 80 kg) et 350 (100C - 120C).
Réduit l'humidité résiduelle.

EFFICIENCE

Système de pesage intelligent: réglage automatique de la consommation d'eau et de détergent (standard).
Optimal loading: niveaux d'eau et de produits adaptés à la charge indiquée manuellement.
Prêtes pour bacs de récupération d'eau: **ECOTANK** et **ECOTANK XL**.
Consommation d'eau réduite.

POLYVALENCE

FAIT-SUR-MESURE : possibilité de personnalisation.
STANDARD <> SELF (mod. DHS-11 jusqu'à DHS-45C).
ELECTRIQUE <> EAU CHAUDE.
VANNE DE VIDANGE <> POMPE (DHS-11/14).
Fonction Wet Cleaning en standard.

CONNECTIVITÉ

IoT - **DOMUSCONNECT** standard.
Communication à distance prête en standard.
Paiement à distance.
Gestion de blanchisseries standard et libre-service DOMUS LAUNDRY App (mod. DHS-11 jusqu'à DHS-45C).

ERGONOMIE

Système de fermeture / ouverture de porte aisé.
Grande porte de chargement:
• Ø 373 (11, 14 kg)
• Ø 460 (18, 22, 28 kg)
• Ø 560 (35, 45, 60, 80 kg)
• Ø 700 (100, 120 kg)

ENTRETIEN

Panneau de commande articulé: accès facile et ergonomique.
Menu technique: statistiques pour les techniciens.

AUTRES

Carrosserie en skinplate gris.
Cuve et tambour en inox AISI 304.
Bac à produits avec 4 compartiments.
Contrôle électronique du balourd par variateur de fréquence.
Fonction LOADING AID: contrôle de l'eau et de la rotation du tambour.
Laveuses haut vitesse avec tambour suspendu.
Certifications CB et WRAS. Option ETL.
La norme REG4 certifiée par KIWA.



OPTIONS

• License IoT - DOMUSCONNECT
• Ready for ECOTANK XL conn. 1" dans les DLS/DHS-35C/45C
• KIT POMPE À DOSAGE DQ-2
• POMPE À DOSAGE SUPPLÉMENTAIRE DB-1
• Kit double vidange DHS-35C/45C
• Kit double vidange DHS-60C/80C
• Kit watermark Australia
• Vanne normalement fermée DHS-45C
• WATER RE-CYCLE:Recirculation de l'eau DHS-35C/45C. Not with ECOTANK
• Système de pesage DHS-11 à DHS-45C
• Carte 6 signaux supplémentaires DHS-11 to DHS-45C. Total 14 signaux
• Ouverture de porte inversée
• Modèle tropicalisé DHS-11-45C / DLS-11-80C
• Kit vapeur DHS-28/35C/45C
• Carrosserie inox AISI 304 DHS-45C
• 440V 3~ (No N) 50/60 Hz DHS-45C (maritime)
• 230V 3~ 50/60Hz DHS-45C
• Options paiement pour libre-service
• Kit de déverrouillage automatique pour la porte DLS-DHS

Adelya, Terre d'Eygun

DONNÉES TECHNIQUES	UNIT.	DHS-45C TOUCH II	
TAMBOUR			
Capacité de chargement 1:9 / 1:10	Kg	47/42	
Volume	l	450	
	gal	118,8	
Diamètre	mm	860	
	inch	33,8	
Profondeur	mm	720	
	inch	28,3	
DONNÉES GÉNÉRALES			
Vitesse de lavage / Vitesse d'essorage	r.p.m.	42,5/966	
Facteur « G »	-	450	
Force maximale transmise	KN	7,36 ±2,45	
Fréquence de la force dynamique	Hz	14,3	
Niveau sonore	dB	< 70	
Version libre-service	-	NON	
Double vidange	-	OPT.	
Système de pesage / Système de basculement	-	OPT.	
Option SLUICE	-	NON	
PORTE			
Hauteur centre porte / Hauteur base porte	mm	1000 / 640	
	inch	34,8"/21,2"	
Diamètre	mm	560	
	inch	22"	
PUISSANCE			
Moteur	kW	6	
Chauffage électrique (modèle électrique)	kW	21	
Puissance électrique maximale	kW	22	
Puissance max. modèle vapeur et eau chaude	kW	6	
CONNEXIONS		E	HW/S
Tension 110V - 1 + N + T	Nº x mm2 / A	-	-
	Nº x AWG / A	-	-
Tension 230V - 1 + N + T	Nº x mm2 / A	-	-
	Nº x AWG / A	-	-
Tension 230V - 3 + T	Nº x mm2 / A	4x16 / 63A	4x4 / 32A
	Nº x AWG / A	4x5 / 70A	4x11 / 30A
Tension 400V - 3 + N + T	Nº x mm2 / A	5x6 / 40A	5x1,5 / 16A
	Nº x AWG / A	5x9/ 45A	5x15 / 15A
Entrée vapeur (modèle vapeur)	inch	3/4"	
Consommation max. de vapeur (modèle vapeur)	Kg/h	18	
Entrée d'eau	inch	3/4"	
Pression du réseau	Kgs/cm2	2-4	
Consommation max. d'eau*	Lit/h	335,9*	
	GPH	88,7*	
Évacuation	mm/inch	3"	
Capacité d'évacuation	Lit/min	200	
	GPM	52,8	
DIMENSIONS / DIMENSIONS AVEC EMBALLAGE			
Largeur nette / Largeur brute	mm	1.095 / 1.205	
	inch	43,1"/47,4"	
Profondeur nette / Profondeur brute	mm	1.304 / 1.440	
	inch	51,3"/56,69"	
Hauteur nette / Hauteur brute	mm	1.730/ 1.850	
	inch	68,1"/72,8"	
Poids net / Poids brut	kg	747/853	
	lb	1646,8/1880,5	

Adelya, Terre d'Hygiène

Volume d'emballage	m3	3,3
	ft3	116,5

Programme n°20, charge à 75 %
**Programme n°2, charge à 100 %
*** Version 400V = 48kW / 230V = 36kW

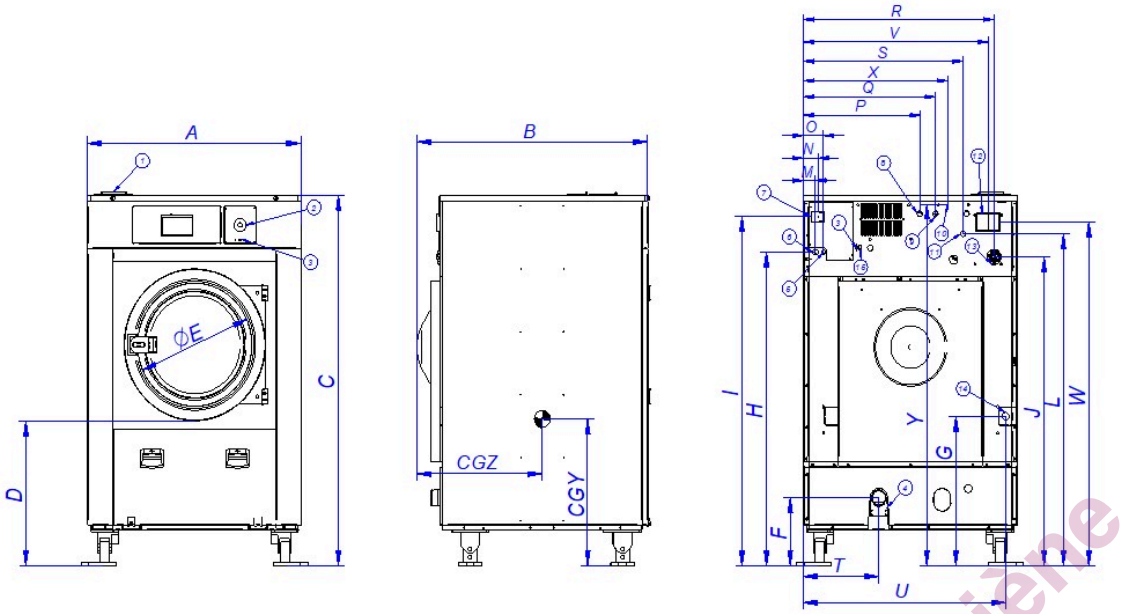

1. Bac produits
2. Bouton d'arrêt d'urgence
3. Port USB
4. Vidange
5. Connexión électrique pour pompes doseuses
6. Connexion eléctrique
7. Sectionneur
8. Entrée d'eau auxiliaire
9. Entrée d'eau chaude
10. Branchement terre
11. Entrée d'eau froide
12. Event
13. Branchement pompes doseuses
14. Connexión vapeur
15. Port ethernet

		A	B	C	D	E	F	G	H	I	J	K	L	M	N	O	P	Q	R	S	T	U	V	W	X	Y	CGY	CGZ
DHS-35C	mm	1095	1184	1767	640	560	328	712	1500	1668	1501	1683	1587	61	74	101	596	676	976	808	384	1037	946	1637	740	1723	795	732
DHS-45C	mm	1095	1304	1767	640	560	328	712	1500	1668	1501	1683	1587	61	74	101	596	676	976	808	384	1037	946	1637	740	1723	795	800

Adelya, Terre d'Hygiène