DOMUS
WINNING THE FUTURE THROUGH INNOVATION

HPW-10 TOUCH II
Laveuses Heavy Professional

PRESTATIONS REMARQUABLES

Facteur G élevé de 450.
Microprocesseur TOUCH II convivial et entièrement programmable avec écran tactile de 4,3''.
8 signaux de dosage en standard.
2 entrées d'eau (froide et chaude).
Wet Cleaning standard avec le TOUCH II : les niveaux d'eau et la vitesse sont modifiables.
Systèmes multi-payants.
Cycles de lavage courts (puissance de chauffage 6 kW).
Télémétrie standard: tous les processus de lavage (température, niveaux d'eau) sont enregistrés dans le lave-linge.



CONNECTIVITÉ

- DOMUSCONNECT : Connectivité IoT standard et gratuite.
- Systèmes de paiement polyvalents, avec jusqu'à trois options combinables :
  - DOMUS LAUNDRY KIOSK, nouvelle centrale de paiement sans contact.
  - DOMUS LAUNDRY App.
  - Monnayeur / lecteur de jetons.

POLYVALENCE

STANDARD <>LIBRE-SERVICE: Modèle standard facilement transformable.
ELECTRIQUE < > EAU CHAUDE: Modèle électrique standard facilement transformable en modèle eau chaude.
POMPE < > VANNE DE VIDANGE: Modèle standard facilement transformable.
SEUL < > EMPILES: Modèle standard facilement empilable avec un séchoir.
Wet Cleaning standard intégré.
Convient à de nombreux secteurs d'activités: restaurants, salles de sports, campings, nettoyage de franges, appartements, laveries automatiques, pressings, garderies, etc.

EFFICIENCE

Water saving: ajustement automatique de l'eau et des produits.
Optimal Loading (charge optimale): niveaux d'eau et de produits adaptés à la charge indiquée manuellement.

ROBUSTESSE

Carrosserie en skinplate.
Solide porte en aluminium.
Cuve, tambour et augets en inox AISI 304.
Pas de joint de cuve, facile à entretenir, à nettoyer, plus industriel.
Roulements et cages de roulement industriels (jusqu'à 15.000 heures de travail) et possibilité de remplacer les roulements.
Engrenage et variateur identiques à ceux d'une laveuse industrielle.
Système de verrouillage de porte industriel.

AUTRES

Suspendues: pas d'ancrage au sol.
Bac à produits avec 4 compartiments.
Certifications CE et WRAS
La norme REG4 certifiée par KIWA

OPTIONS

- Kit transformation pompe - vanne HPW-8/10
- License IoT - DOMUSCONNECT
- KIT POMPE À DOSAGE DQ-2
- POMPE À DOSAGE SUPPLÉMENTAIRE DB-1
- Kit double vidange (seulement modèle avec vanne)
- Kit transformation vanne-pompe HPW-8/10
- Joint de porte silicone HPW-8/10
- Ouverture de porte inversée
- Modèle tropicalisé HPW8/10
- Bac à produits supérieur HPW-8/10
- 6 signaux de compage supplémentaires pour HPW-8/10
- Kit watermark Australia
- Vanne normalement fermée
- Socle ergonomique in skinplate HPD
- Socle ergonomique inox HPD
- Socle mops skinplate HPW-8/10
- Socle mops inox HPW-8/10
- Socle récupération d'eau en skinplate HPW-8/10
- Socle récupération d'eau en inox HPW-8/10
- Carrosserie inox AISI 304 HPW-8/10
- Kit de déverrouillage automatique pour la porte HPW-8/10
- 440V 3~ (No N) 50/60 Hz (maritime)
- 110V 1N 50/60Hz
- Options paiement pour libre-service

Adelya, Terre d'Hygiène

DONNÉES TECHNIQUES	UNIT.	HPW-10 TOUCH II	
TAMBOUR			
Capacité de chargement 1:9 / 1:10	Kg	11/10	
Volume	l	100	
	gal	26,4	
Diamètre	mm	532	
	inch	20,9	
Profondeur	mm	425	
	inch	16,7	
DONNÉES GÉNÉRALES			
Vitesse de lavage / Vitesse d'essorage	r.p.m.	50/1250	
Facteur « G »	-	450	
Force maximale transmise	KN	1,57±0,53	
Fréquence de la force dynamique	Hz	18,33	
Niveau sonore	dB	<70	
Version libre-service	-	Yes	
Double vidange	-	NON	
Système de pesage / Système de basculement	-	NON	
Option SLUICE	-	NON	
PORTE			
Hauteur centre porte / Hauteur base porte	mm	537/280	
	inch	21,1"/11"	
Diamètre	mm	373	
	inch	14,6"	
PUISSANCE			
Moteur	kW	0,75	
Chauffage électrique (modèle électrique)	kW	6	
Puissance électrique maximale	kW	6,25	
Puissance max. modèle vapeur et eau chaude	kW	0,75	
CONNEXIONS		E	HW/S
Tension 110V - 1 + N + T	Nº x mm2 / A	-	3x1,5 / 16A
	Nº x AWG / A	-	3x15 / 15A
Tension 230V - 1 + N + T	Nº x mm2 / A	3x6 / 40A	3x1,5 / 16A
	Nº x AWG / A	3x9 / 35A	3x15 / 15A
Tension 230V - 3 + T	Nº x mm2 / A	4x2,5 / 20A	-
	Nº x AWG / A	4x13 / 20A	-
Tension 400V - 3 + N + T	Nº x mm2 / A	5x1,5 / 16A	-
	Nº x AWG / A	5x15 / 15A	-
Entrée vapeur (modèle vapeur)	inch	NON	
Consommation max. de vapeur (modèle vapeur)	Kg/h	-	
Entrée d'eau	inch	3/4"	
Pression du réseau	Kgs/cm2	2-4	
Évacuation	mm/inch	2"	
Capacité d'évacuation	Lit/min	140	
	GPM	36,98	
DIMENSIONS / DIMENSIONS AVEC EMBALLAGE			
Largeur nette / Largeur brute	mm	680/710	
	inch	26,7"/27,9"	
Profondeur nette / Profondeur brute	mm	742/832	
	inch	29,2"/32,7"	
Hauteur nette / Hauteur brute	mm	1040/1158	
	inch	40,9"/45,59"	
Poids net / Poids brut	kg	155/166	
	lb	341,7/365,9	
Volume d'emballage	m3	0,68	
	ft3	24	

Programme n°20, charge à 75 %

Adelya, Terre d'Hygiène

**Programme n°2, charge à 100 %
*** Version 400V = 48kW / 230V = 36kW

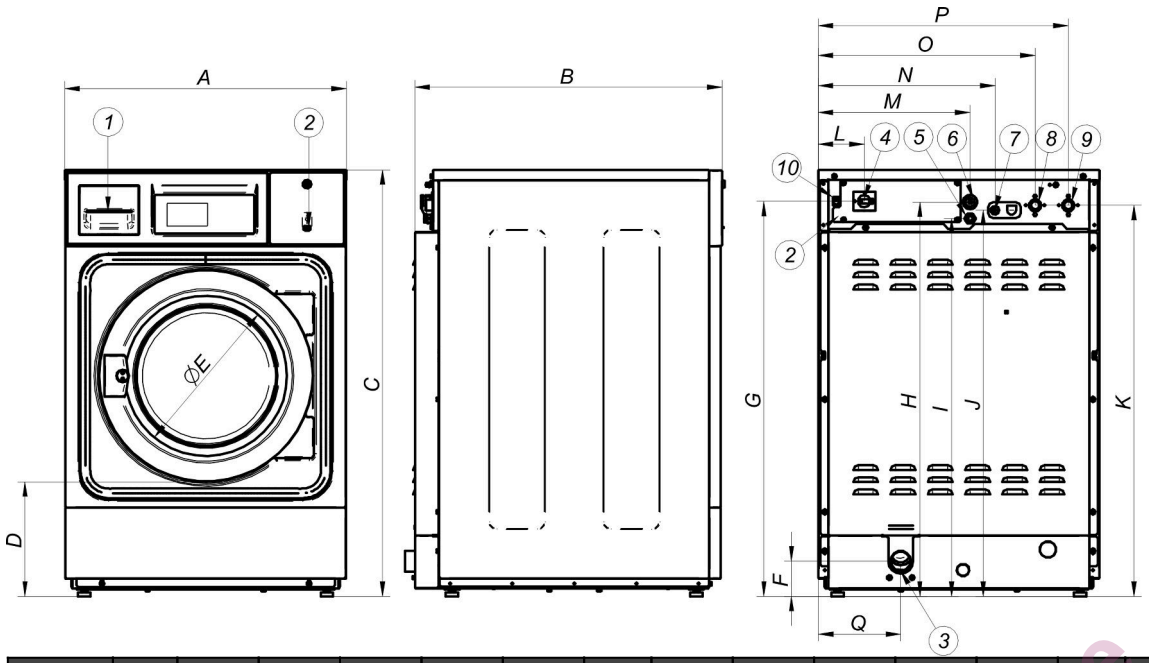

1. Bacs à pdoruits
2. Port USB
3. Vanne de vidange/Pompe de vidange*
4. Interrupteur général
5. Branchement eléctrique pompes doseuses
6. Connexion eléctrique
7. Entrée produits liquides
8. Entrée eau froide
9. Entrée eau chaude
10. Ethernet port

		A	B	C	D	E	F	G	H	I	J	K	L	M	N	O	P	Q*
HPW-10	mm	680	742	1.040	278	373	86	964	962	922	942	954	110	366	427	524	603	199
	inch	26,77	29,21	40,49	10,94	14,69	3,39	37,95	37,87	36,30	37,09	37,56	4,33	14,41	16,81	20,63	23,74	7,83

Adelya, Terre d'Hygiène