Fiche matériel

Séchoir industriel TX14

Caractéristique

• Moteurs à régulation de fréquence
• Tiroir pour filtre à peluches pour un entretien facile
• Grande ouverture de la porte pour un chargement et un déchargement faciles
• Tambour inversant, en acier inoxydable de grand diamètre en standard
• Module WiFi en standard

Options

• Version à pièces VEND (laverie)
• Panneau frontal en acier inoxydable
• Tambour galvanisé
• Hublot double vitrage et isolation thermique du tambour
• Contrôle de l'humidité résiduelle :
• électro-conductivité du linge mesurée avec des nervures
• séchage sûr du linge délicat et prévention du surséchage

Contrôle

• 3 niveaux de contrôle :
• Xcontrol FlexPlus - écran tactile multilingue de 5 pouces
• Xtronic* - microprocesseur pour VEND (laverie) et OPL (blanchisserie) avec 4 niveaux de température
• Xtronic* - microprocesseur avancé pour OPL uniquement avec 9 programmes modifiables
• Connectivité cloud pour une surveillance de la machine 24/7 possible
• Port USB pour faciliter les mises à jour du logiciel, la configuration et les téléchargements de programmes (Touch Control)
* Non disponible en France.

Ce document n'a pour objectif que d'informer et ne doit en aucun cas servir à une quelconque installation.
Pour toute installation, veuillez vous référer au manuel d'installation correspondant.

Primus by Alliance Laundry Systems

Fiche matériel

Séchoir industriel TX14

- : non disponible

n.p : non précisé

CARACTERISTIQUES PRINCIPALES		
Capacité au 1/18	kg	16
Capacité au 1/22	kg	13
Dimension nette (h x l x p)	mm	1750 x 795 x 1036
Dimension hors tout (h x l x p)	mm	1798 x 795 x 1899
Diamètre tambour	mm	Ø760
Profondeur tambour	mm	630
Volume tambour	L	285
Orifice de chargement tambour	mm	Ø600
Vitesse de rotation	tr/min	n.p
Poids net	kg	180
Poids brut	kg	200
Capacité de prod. journalière maximale	cycle/jr	7 à 8
Chauffages possibles		
• Avec résistances standard	kW	13,5
• Sans résistance	kW	-
• Vapeur	kW	-
• Gaz naturel	kW	17,5
• Pompe à chaleur	kW	-

		Elec.	Vap.	Gaz
Programme standard				
Durée du cycle	min	31*	-	31*
Consommation électrique	kWh/cycle	7,51*	-	n.p*
Consommation électrique	kWh/kg	0,57*	-	n.p*
Consommation vapeur max.	kg/h	-	-	-
Consommation vapeur max.	kg/h/kg	-	-	-
Consommation gaz (nat. | prop. / but.)	m^3/h | kg/h	-	-	1,73* | 1,33*
Consommation gaz (nat. | prop. / but.)	m^3/h/kg | kg/h/kg	-	-	0,11* | 0,08*
Consommation eau (froide | chaude)	L/cycle	-	-	-
Consommation eau (froide | chaude)	L/kg	-	-	-
Programme ECO				
Consommation électrique	kWh/cycle	-	-	-
Consommation électrique	kWh/kg	-	-	-
Consommation eau	L/cycle	-	-	-
Consommation eau	L/kg	-	-	-

**Valeur donnée à titre indicatif par cycle car dépend de différents facteurs (taux d'humidité du linge, quantité, type de linge, évacuation, pouvoir calorifique, pression, etc.).*

Ce document n'a pour objectif que d'informer et ne doit en aucun cas servir à une quelconque installation.
Pour toute installation, veuillez vous référer au manuel d'installation correspondant.

Primus by Alliance Laundry Systems

Fiche matériel

Séchoir industriel TX14

- : non disponible n.p : non précisé

RACCORDEMENT ELECTRIQUE

Mode de chauffe	Tension alimentation	Puiss. chauffe	Puiss. installée	Prot. disjonct.	Prot. différent.	Section câble	Courbe disjoncteur
Avec résist.	400V/50-60Hz/3+N*	13,5 kW	14,5 kW	25 A	30 mA	4 mm^2**	C
Sans résist.	-	-	-	-	-	-	-
Vapeur	-	-	-	-	-	-	-
Gaz naturel	230V/50-60Hz/1	17,5 kW	1 kW	10 A	30 mA	2,5 mm^2**	C
Pompe chaleur	-	-	-	-	-	-	-

**Autres tensions possibles : 400V/50-60Hz/3 | 440V/50-60Hz/3*
***Sous réserve d'une longueur de câble inférieure à 30 m jusqu'au tableau électrique*

- : non disponible n.p : non précisé

RACCORDEMENT VAPEUR

Diamètre raccordement	Pression admissible
-	-

- : non disponible n.p : non précisé

RACCORDEMENT GAZ

Diamètre raccordement	Pression admissible	Détendeur mini
G1/2"	20 - 37 - 28 mbar (gaz nat. - prop. - but.)	1,73 m^3/h - 1,33 kg/h (gaz nat. - prop. & but.)

- : non disponible n.p : non précisé

ARRIVEE AIR FRAIS

Surface	Hauteur conseillée
0,16 m^2	1 m

- : non disponible n.p : non précisé

RACCORDEMENT EVACUATION BUEES

Ø évacuation	Débit évacuation buées	Contre pression statique
Ø200 mm	700 m^3/h	500 Pa (Elec.) 490 Pa (Gaz)

Ce document n'a pour objectif que d'informer et ne doit en aucun cas servir à une quelconque installation.
Pour toute installation, veuillez vous référer au manuel d'installation correspondant.

Primus by Alliance Laundry Systems

Fiche matériel

Séchoir industriel TX14

Afficher plus

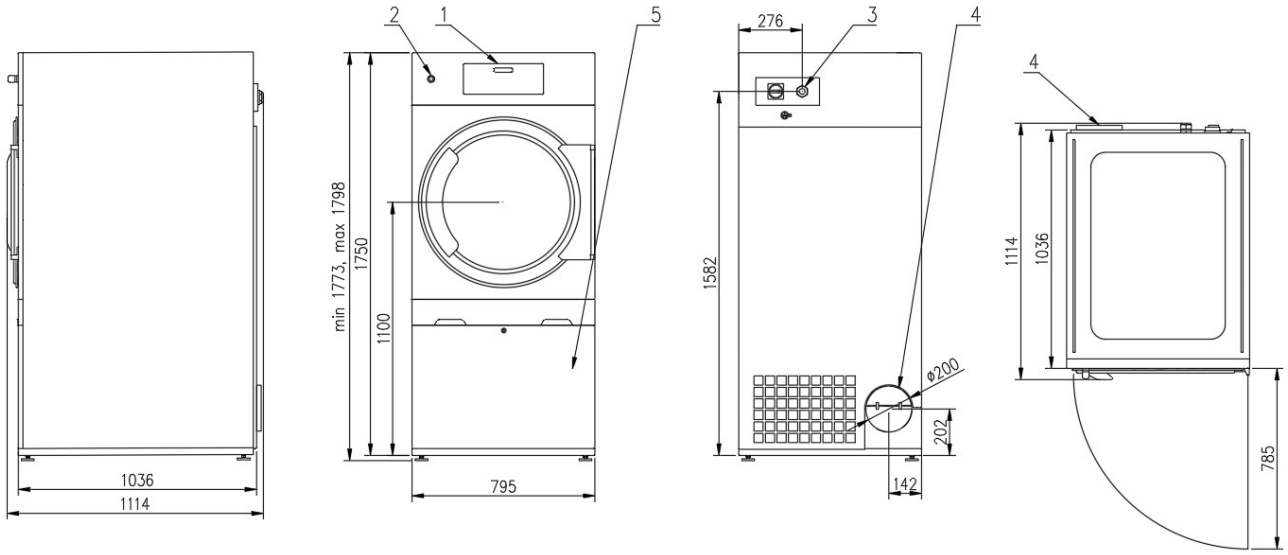

LEGENDE:

1. Panneau de control
2. Bouton d'arrêt d'urgence
3. Alimentation électrique
4. Evacuation buée
5. Filtre à peluche

RACCORDEMENT GAZ DU SECHOIR :
L'installation et le raccordement du gaz doivent répondre aux normes en vigueur.
Flexible gaz et vanne de fermeture gaz ne sont pas livré avec l'appareil.

EVACUATION DES CONDENSATS ET GAZ BRULES DU SECHOIR :
Le séchoir rejette de l'air chaud humide (température maximale. 70°C) et des peluches combustibles.
Pour réduire le risque d'incendie, le séchoir doit évacuer l'air à l'extérieur.
Si possible, n'installez pas les séchoirs et les productions d'eau chaude à gaz ou toutes autres appareils à gaz dans le même local.
Utiliser des conduits d'évacuation en métal, (aluminium, galva, inox, polyfeu) ou tout autre matériau non combustible.
Le séchoir exige un renouvellement de l'air pour son fonctionnement.
L'ouverture d'arrivée d'air extérieur, doit être le plus près possible du séchoir.
Chaque séchoir exige au minimum 0,16 mm^2 d'arrivée d'air frais.

Ce document n'a pour objectif que d'informer et ne doit en aucun cas servir à une quelconque installation.
Pour toute installation, veuillez vous référer au manuel d'installation correspondant.

Primus by Alliance Laundry Systems

Fiche matériel

Séchoir industriel TX14

- : non disponible

n.p : non précisé

DONNEES TECHNIQUES CONNEXES		
EMBALLAGE :		
Dimension brute (h x l x p)	mm	1880 x 855 x 1100
Dimension nette (h x l x p)	mm	1798 x 795 x 1114
Déperdition calorifique	Wh	n.p
Niveau sonore	dB	53
Taux d'humidité résiduel	%	n.p
Pouvoir d'évaporation	L/min	n.p
	g/min	225
ERGONOMIE :		
Hauteur de chargement	mm	n.p
Dimension ouverture hublot	mm	Ø600
Angle ouverture hublot	°	n.p
Hauteur commande	mm	1659
Hauteur accès au filtre	mm	565
MATERIAUX :		
Carrosserie		Tôle peinte
Tambour		Acier inoxydable
COMMANDES :		
Tactile / Poussoir		Tactile
Connexion wifi		Non
CONSTRUCTION :		
Gamme		Industrielle à 30000 cycles
Principe poignée de porte		Poignée
ACCESSOIRE(S) :		
Socle →		-

Ce document n'a pour objectif que d'informer et ne doit en aucun cas servir à une quelconque installation.
Pour toute installation, veuillez vous référer au manuel d'installation correspondant.

Primus by Alliance Laundry Systems