primus

GET AHEAD IN LAUNDRY



Adelya, Terre d'Hygiène

FX180 | FX240 | FX280

LAVEUSES-ESSOREUSES À CUVE SUSPENDUE

ÉCRAN TACTILE DISPONIBLE
Écran tactile intuitif couleur 7", multilingue

VITESSE D'EXTRACTION FACTEUR 460G
Moins d'humidité pour un processus de séchage plus efficace

PLATEFORME BASÉE SUR LE CLOUD
pour contrôler facilement votre blanchisserie partout et à tout moment

TECHNOLOGIE DU TAMBOUR EN CASCADE
Action mécanique additionnelle grâce à la forme en cascade de la paroi

CARACTÉRISTIQUES ET AVANTAGES

Caractéristiques

- Dessus, tambour et cuve en acier inoxydable. Panneau frontal et latéral en peinture gris anthracite
- Bac à produits breveté
- Accès immédiat à l'avant des principaux composants
- Large porte facilitant le chargement et le déchargement du linge
- Cascade Drum - Tambour breveté
- Grande vanne de vidange (Ø 76 mm)

Options

- Version monnayeur
- Armoire en acier inoxydable
- Raccordement et pompes à savon liquide
- Kit de recyclage de l'eau
- Version chauffage à vapeur
- 3ème arrivée d'eau
- Système de pesée

Écran de contrôle

- XControl FLEX PLUS : cycles entièrement programmables et personnalisables écran tactile 7".
  - Écran intuitif avec instructions d'utilisation intégrées
  - Contenu disponible en 34 langues
- XControl : commande entièrement programmable avec 15 programmes préréglés.
- XTronic* : Commande programmable avec 6 programmes (+2 modificateurs de cycle et détection de déséquilibre)

** XTronic non disponible en France.*

Consultez votre représentant commercial pour connaître les disponibilités

Primus by Alliance Laundry Systems

CARACTÉRISTIQUES TECHNIQUES

TYPE		FX180	FX240	FX280
TAMBOUR				
Capacité 1:09	kg (lb)	20 (44)	27 (60)	31 (68)
Capacité 1:10	kg (lb)	18 (40)	24 (53)	28 (62)
Volume	litres	180	240	280
Diamètre	mm	750	750	750
VITESSE DE ROTATION				
Lavage	tr/min	42	42	42
Essorage	tr/min	1047	1035	975
FACTEUR G		460	450	400
CHAUFFAGE				
Électrique	kW	12 - 18	12 - 18	21, 9
Vapeur	bar	1-8	1-8	1-8
Sans chauffage (eau chaude)	°C	90	90	90
Raccordement électrique		380-415V/50-60Hz/3Ph+N | 200-240/50-60Hz/1Ph 380-415V/50-60Hz/3Ph | 440-480V/50-60Hz/3Ph		
Niveau acoustique	dB (A)	< 65	< 65	< 65
Connexions eau	BSP	3/4"	3/4"	3/4"
Pression eau admissible	kPa	100-800	100-800	100-800
Pression eau recyclage	kPa	300-500	300-500	300-500
Débit arrivée eau	l/min	20	20	20-50
Vanne de vidange	ext. Ø mm	76	76	76
Débit évacuation eau	l/min	210	210	210
Connexion vapeur	BSP	1/2"	1/2"	1/2"
Pression vapeur admissible	kPa	100-800	100-800	100-800
DIMENSIONS HORS TOUT				
HxLxP	mm	1430×970×970	1430×970×1105	1430×970×1185
Poids net	kg	380	430	495
DONNÉES DE TRANSPORT				
Emballé HxLxP	mm	1550×1025×1015	1550×1025×1150	1550×1025×1225
Poids brut	kg	395	450	515

DIMENSIONS

	A	B	C	D	E	F	G	H	I	J	K	L	M	N	O	P	Q	R	S	T	U	V	W	X	Y
FX180	806	758	970	24	477	1430	90	48	970	906	1320	1297.5	1215	490	108.5	270	203	-	67	1315	80	293	610	218	113
FX240	806	758	970	24	477	1430	90	48	1105	1041	1320	1297.5	1215	490	108.5	270	203	-	67	1315	80	293	610	218	113
FX280	806	758	970	24	477	1430	90	48	1185	1116	1320	1297.5	1215	490	108.5	270	203	274	67	1315	80	293	610	218	113
			Larg.			Haut.			Prof																

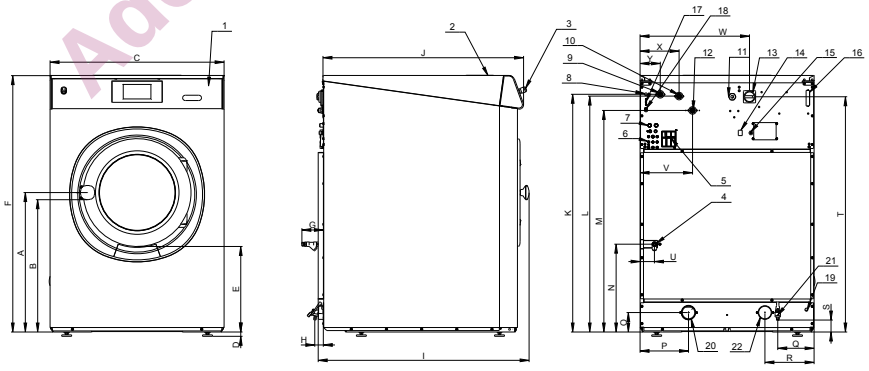

Façade Côté gauche Arrière

1. Panneau de commande
2. Bac à produits
3. Bouton arrêt d'urgence
4. Raccordement vapeur
5. Évacuation de l'air
6. Connexions produits liquides
7. Arrivée d'eau recyclée
8. Entrée de câble de la vanne d'eau recyclée
9. Arrivée eau froide douce
10. Arrivée eau froide dure
11. Raccordement électrique
12. Arrivée eau chaude
13. Interrupteur général
14. Interrupteur de chauffage
15. Raccordement électrique pompes à produits liquides
16. Fusibles
17. Port USB - en option
18. Connexion de programmation PC
19. Entrée câble de la vidange
20. Vanne de vidange - 3 pouces (76 mm)
21. Échantillon d'eau - 1/2 po (sur demande uniquement)
22. Vanne de vidange ou vanne de recyclage - 76 mm (modèles FX280 uniquement)

Primus se réserve le droit de modifier les machines et les caractéristiques de ce document à tout moment, sans préavis. Les détails et les photographies ne sont donnés qu'à titre d'information et ne sont pas contractuels. www.primuslaundry.com

Adelya, Terre d'Hygiène