primus
GET AHEAD IN LAUNDRY

Fiche matériel

Machine à laver cuve suspendue FX80





Caractéristiques

• Dessus, tambour et cuve en acier inoxydable. Panneau frontal et latéral en peinture gris anthracite
• Bac à produits breveté
• Accès immédiat à l'avant des principaux composants
• Large porte facilitant le chargement et le déchargement du linge
• Cascade Drum - Tambour breveté

Options

• Version monnayeur
• Façade et panneaux latéraux en acier inoxydable
• Raccordement et pompes à savon liquide
• Kit de recyclage de l'eau
• Version chauffage à vapeur
• 3ème arrivée d'eau douce

Ecran de contrôle

• XControl FLEX PLUS - cycles entièrement programmables et personnalisables écran tactile 7"
• Écran intuitif avec instructions d'utilisation intégrées
• Contenu disponible en 34 langues
• XControl - commande entièrement programmable avec 15 programmes préréglés.
• XTronic* - Commande programmable avec 6 programmes (+2 modificateurs de cycle et détection de déséquilibre)
* XTronic non disponible en France

Adelya, Terre d'Hygiène

Ce document n'a pour objectif que d'informer et ne doit en aucun cas servir à une quelconque installation.
Pour toute installation, veuillez vous référer au manuel d'installation correspondant.

75A187-FT

Fiche matériel

Machine à laver cuve suspendue FX80

- : non disponible

n.p : non précisé

CARACTERISTIQUES PRINCIPALES				
Capacité au 1/9	kg	9		
Capacité au 1/10	kg	8		
Dimension nette (h x l x p)	mm	1135 x 710 x 695		
Dimension hors tout (h x l x p)	mm	1159 x 710 x 726		
Diamètre tambour	mm	Ø530		
Profondeur tambour	mm	350		
Volume tambour	L	75		
Orifice de chargement tambour	mm	Ø330		
Vitesse de rotation (lavage | essorage)	tr/min	49 | 1298		
Facteur G		500		
Poids net	kg	185		
Poids brut	kg	200		
Capacité de prod. journalière maximale	cycle/jr	7 à 8 (à 60°C)		
Chauffages possibles				
• Avec résistances standard	kW	6*		
• Sans résistance	kW	0		
• Vapeur	kW	7		
• Gaz naturel	kW	-		
• Pompe à chaleur	kW	-		
Programme standard à 60°C		Elec.	EC / Vap.	Gaz
Durée du cycle	min	60**	60**	-
Consommation électrique	kWh/cycle	1,78**	n.p**	-
Consommation électrique	kWh/kg	0,23**	n.p**	-
Consommation vapeur max.	kg/h	-	n.p**	-
Consommation vapeur max.	kg/h/kg	-	n.p**	-
Consommation gaz (nat. | prop. / but.)	m^3/h | kg/h	-	-	-
Consommation gaz (nat. | prop. / but.)	m^3/h/kg | kg/h/kg	-	-	-
Consommation eau (froide | chaude)	L/cycle	49,4** | 24,7**	49,4** | 24,7**	-
Consommation eau (froide | chaude)	L/kg	6,58** | 3,29**	6,58** | 3,29**	-
Programme ECO				
Consommation électrique	kWh/cycle	1,31**	n.p**	-
Consommation électrique	kWh/kg	0,14**	n.p**	-
Consommation eau	L/cycle	49,7**	n.p**	-
Consommation eau	L/kg	6,2**	n.p**	-

**Chauffages possibles : 3 kW - 4,6 kW - 6 kW - 9 kW*

***Valeur donnée à titre indicatif avec apport d'eau chaude, sachant que ces données sont modifiables avec notre microprocesseur et quelles dépendent de différents facteurs (lessive, type de linge, quantité de linge, pression arrivée d'eau, vitesse d'évacuation, températures arrivées eaux, etc.)*

Adelya, Terre d'Hygiène

Ce document n'a pour objectif que d'informer et ne doit en aucun cas servir à une quelconque installation.
Pour toute installation, veuillez vous référer au manuel d'installation correspondant.

Fiche matériel

Machine à laver cuve suspendue FX80

- : non disponible n.p : non précisé

RACCORDEMENT ELECTRIQUE

Mode de chauffe	Tension alimentation	Puiss. chauffe	Puiss. installée	Prot. disjonct.	Prot. différent.	Section câble	Courbe disjoncteur
Avec résist.	400V/50-60Hz/3+N*	6 kW	6,75 kW	16 A	30 mA	2,5 mm^2***	D
Sans résist.	230V/50-60Hz/1**	0 kW	0,85 kW	10 A	30 mA	2,5 mm^2***	D
Vapeur	230V/50-60Hz/1	7 kW	0,85 kW	10 A	30 mA	2,5 mm^2***	D
Gaz naturel	-	-	-	-	-	-	-
Pompe chaleur	-	-	-	-	-	-	-

**Autres tensions possibles : 400V/50-60Hz/3 | 440V/50-60Hz/3*
***Tension disponible pour chauffage électrique 3 kW*
****Sous réserve d'une longueur de câble inférieure à 30 m jusqu'au tableau électrique*

- : non disponible n.p : non précisé

RACCORDEMENT VAPEUR

Diamètre raccordement	Pression admissible
G1/2"	1 à 8 bar

- : non disponible n.p : non précisé

RACCORDEMENT GAZ

Diamètre raccordement	Pression admissible	Détendeur mini
-	-	-

- : non disponible n.p : non précisé

RACCORDEMENT AIR COMPRIME

Diamètre raccordement	Pression admissible
-	-

- : non disponible n.p : non précisé

RACCORDEMENT ARRIVEE EAU & VIDANGE

Ø arrivée eau | Ø vidange	Débit arrivée eau | débit vidange	Pression arrivée eau
2 x G3/4"* | Ø76 mm (ext.)**	maxi. 20 L/min/arrivée | 210 L/min	1 à 8 bar

**3ème arrivée d'eau supplémentaire en option*
***Vidange par pompe (non disponible avec ouverture automatique en cas de panne de courant)*

Adelya, Terre d'Hygiène

Ce document n'a pour objectif que d'informer et ne doit en aucun cas servir à une quelconque installation.
Pour toute installation, veuillez vous référer au manuel d'installation correspondant.

Fiche matériel

Machine à laver cuve suspendue FX80

Afficher plus

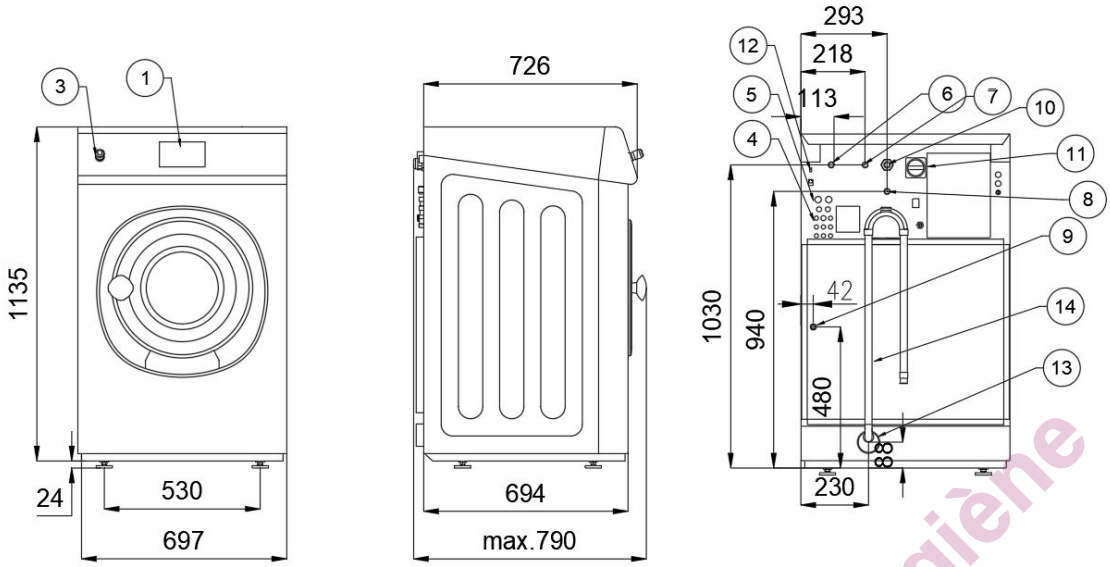

LEGENDE:
1) Panneau de commande
2) Bac à produit
3) Bouton d'arrêt d'urgence
4) Raccordement de produit liquide
5) Entrée d'eau de recyclage (en option)
6) Entrée d'eau froide douce (dureté: 9TH)
7) Entrée d'eau froide dure
8) Entrée d'eau chaude
9) Entrée de vapeur (pour version vapeur)
10) Alimentation électrique
11) Interrupteur principal
12) Port USB (en option)
13) Vidange (Ø76 mm)

Adelya, Pierre d'Hygiène

RACCORDEMENT DE L'EAU :
La machine à laver a été conçu avec 3 arrivées d'eau (froide dure, froide douce et chaude).
Celles-ci doivent être impérativement toutes raccordées.
Pour le raccordement de la machine aux arrivées d'eau, nous recommandons d'utiliser les tuyaux flexibles livrés dans la machine (longueur 1500 mm).

RACCORDEMENT VIDANGE :
La laveuse est équipée de 1 tuyau d'évacuation devant être raccordé à un collecteur siphoné sous niveau 0 et résistant aux hautes températures (température de rejet: 70°C - 80°C pour prog.1). Vous pouvez utiliser le coude en caoutchouc de 76 mm de diamètre livré avec la machine. Couvrir les eaux usées de vidange d'un couvercle.

Ce document n'a pour objectif que d'informer et ne doit en aucun cas servir à une quelconque installation.
Pour toute installation, veuillez vous référer au manuel d'installation correspondant.

Fiche matériel

Machine à laver cuve suspendue FX80

- : non disponible

n.p : non précisé

DONNEES TECHNIQUES CONNEXES

EMBALLAGE :		
Dimension brute (h x l x p)	mm	1245 x 750 x 840
Dimension nette (h x l x p)	mm	1159 x 710 x 726
Déperdition calorifique	Wh	146
NIVEAU SONORE :		
Lavage	dB	52
Essorage	dB	63
Nombre de bac à produits	nb	4
Taux d'humidité résiduel	%	45
CONTRAINTES AU SOL :		
Charge statique maximale	kN	2,3
Charge dynamique maximale	kN	1,9 ± 0,5
Fréquence	Hz	19,4
ERGONOMIE :		
Hauteur de chargement	mm	n.p
Dimension ouverture hublot	mm	Ø330
Angle ouverture hublot	°	n.p
Hauteur commande sans socle	mm	1065
Hauteur commande avec socle ht : 135 mm	mm	1200
Hauteur commande avec socle ht : 200 mm	mm	1265
Hauteur commande avec socle ht : 565 mm	mm	1630
MATERIAUX :		
Carrosserie		Tôle peinte
Tambour		Acier inoxydable
COMMANDES :		
Tactile / Poussoir		Tactile
Connexion wifi		Wifi intégré
CONSTRUCTION :		
Gamme		Industrielle à 30 000 cycles
Châssis		Suspendu (4 amortisseurs)
Principe poignée de porte		Cambrillon
Type axe charnières renforcées		Oui
ACCESSOIRE(S) :		
Socle →		Acier peint hauteur 135 mm Acier peint hauteur 200 mm Ouvert inox hauteur 565 mm

Adelya, Terre d'Hygiène

Ce document n'a pour objectif que d'informer et ne doit en aucun cas servir à une quelconque installation.
Pour toute installation, veuillez vous référer au manuel d'installation correspondant.