Fiche matériel

Séchoir industriel T11



Caractéristiques

• Tambour en acier inoxydable standard de grand diamètre
• Grande ouverture de la porte pour faciliter le chargement et le déchargement
• Tambour inversant
• Filtre à peluches autonettoyant

Options

• Version monnayeur
• Façade en acier inoxydable
• Tambour galvanisé
• Hublot double vitrage et isolation thermique
• Contrôle de l'humidité résiduelle Sensodry :
• séchage sûr du linge délicat
• détection de l'humidité en %
• idéal en combinaison avec SoftWash
• idéal pour les nettoyages à sec, les services d'incendie
• disponible sur Easy et Full Control
• Kit Wi-Fi - à commander via accessoires

Écran de contrôle

• ECT - Easy Control : Microprocesseur facile à utiliser - contrôle intuitif avec sélection simple de 3 programmes
• FCT - Full Control : Programmateur à contrôle total, jusqu'à 20 programmes, 9 préprogrammés. Minuterie entièrement programmable avec possibilité de contrôle de l'humidité résiduelle



Adelya, Terre d'hygiène

Ce document n'a pour objectif que d'informer et ne doit en aucun cas servir à une quelconque installation.
Pour toute installation, veuillez vous référer au manuel d'installation correspondant.

Fiche matériel

Séchoir industriel T11

- : non disponible

n.p : non précisé

CARACTERISTIQUES PRINCIPALES				
Capacité au 1/18	kg	14		
Capacité au 1/22	kg	12		
Dimension nette (h x l x p)	mm	1650 x 795 x 990		
Dimension hors tout (h x l x p)	mm	1680 x 795 x 1758		
Diamètre tambour	mm	Ø760		
Profondeur tambour	mm	540		
Volume tambour	L	250		
Orifice de chargement tambour	mm	Ø600		
Vitesse de rotation	tr/min	n.p		
Poids net	kg	230		
Poids brut	kg	240		
Capacité de prod. journalière maximale	cycle/jr	7 à 8		
Chauffages possibles				
• Avec résistances standard	kW	13,5*		
• Sans résistance	kW	-		
• Vapeur	kW	16,5		
• Gaz naturel	kW	16,5		
• Pompe à chaleur	kW	-		
Programme standard		Elec.	Vap.	Gaz
Durée du cycle	min	30**	30**	30**
Consommation électrique	kWh/cycle	7**	0,67**	0,67**
Consommation électrique	kWh/kg	0,61**	0,06**	0,06**
Consommation vapeur max.	kg/h	-	11,08**	-
Consommation vapeur max.	kg/h/kg	-	1,29**	-
Consommation gaz (nat. | prop. / but.)	m^3/h | kg/h	-	-	0,74** | 0,53**
Consommation gaz (nat. | prop. / but.)	m^3/h/kg | kg/h/kg	-	-	0,07** | 0,05**
Consommation eau (froide | chaude)	L/cycle	-	-	-
Consommation eau (froide | chaude)	L/kg	-	-	-
Programme ECO				
Consommation électrique	kWh/cycle	-	-	-
Consommation électrique	kWh/kg	-	-	-
Consommation eau	L/cycle	-	-	-
Consommation eau	L/kg	-	-	-

**Chauffages possibles : 9 kW - 13,5 kW*

***Valeur donnée à titre indicatif par cycle car dépend de différents facteurs (taux d'humidité du linge, quantité, type de linge, évacuation, pouvoir calorifique, pression, etc.).*

Adelya, Terre d'Hygiène

Ce document n'a pour objectif que d'informer et ne doit en aucun cas servir à une quelconque installation.
Pour toute installation, veuillez vous référer au manuel d'installation correspondant.

Fiche matériel

Séchoir industriel T11

- : non disponible n.p : non précisé

RACCORDEMENT ELECTRIQUE

Mode de chauffe	Tension alimentation	Puiss. chauffe	Puiss. installée	Prot. disjonct.	Prot. différent.	Section câble	Courbe disjoncteur
Avec résist.	400V/50-60Hz/3*	13,5 kW	14,5 kW	25 A	30 mA	4 mm^2***	C
Sans résist.	-	-	-	-	-	-	-
Vapeur	400V/50-60Hz/3+N**	16,5 kW	1 kW	10 A	30 mA	2,5 mm^2***	C
Gaz naturel	400V/50-60Hz/3+N**	16,5 kW	1 kW	10 A	30 mA	2,5 mm^2***	C
Pompe chaleur	-	-	-	-	-	-	-

**Autre tension possible : 440V/50-60Hz/3*
***Autre tension possible : 230V/50-60Hz/1*
****Sous réserve d'une longueur de câble inférieure à 30 m jusqu'au tableau électrique*

- : non disponible n.p : non précisé

RACCORDEMENT VAPEUR

Diamètre raccordement	Pression admissible
2 x G3/4" (arrivée & retour)	3 à 6 bar

- : non disponible n.p : non précisé

RACCORDEMENT GAZ

Diamètre raccordement	Pression admissible	Détendeur mini
G3/4"	20 - 37 - 28 mbar (gaz nat. - prop. - but.)	0,74 m^3/h - 0,53 kg/h (gaz nat. - prop. & but.)

- : non disponible n.p : non précisé

ARRIVEE AIR FRAIS

Surface	Hauteur conseillée
0,07 m^2	1,1 m

- : non disponible n.p : non précisé

RACCORDEMENT EVACUATION BUEES

Ø évacuation	Débit évacuation buées	Contre pression statique
Ø200 mm	520 m^3/h	220 Pa

Adelya, Terre d'Hygiène

Ce document n'a pour objectif que d'informer et ne doit en aucun cas servir à une quelconque installation.
Pour toute installation, veuillez vous référer au manuel d'installation correspondant.

Primus by Alliance Laundry Systems

Fiche matériel

Séchoir industriel T11

Afficher plus

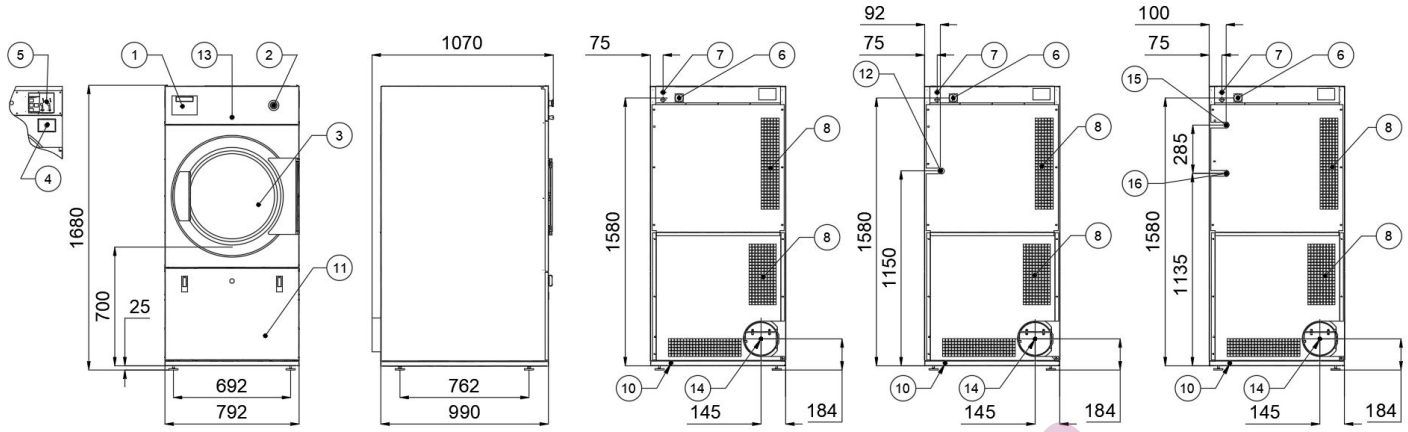

LEGENDE :

1) Programmateur électronique
2) Bouton d'arrêt d'urgence (n'existe pas pour la version avec monnayeur)
3) Hublot
4) Bac à monnaie (version libre service)
5) Monnayeur (version libre service)
6) Interupteur général
7) Arrivée principale de courant électrique
8) Aspiration air frais
9) Gaine de ventilation
10) Mise à la terre
11) Couvercle du filtre à peluches
12) Arrivée de gaz (version chauffage gaz)
13) Verrou du panneau de commande
14) Sortie des condensats et gaz brulés (Ø200 mm)
15) Arrivée de vapeur (version chauffage vapeur)
16) Sortie des condensats (version chauffage vapeur)

Adeya Terre d'Hygiène

RACCORDEMENT GAZ DU SECHOIR :
L'installation et le raccordement du gaz doivent répondre aux normes en vigueur.
Flexible gaz et vanne de fermeture gaz ne sont pas livré avec l'appareil.

EVACUATION DES CONDENSATS ET GAZ BRULES DU SECHOIR :
Le séchoir rejette de l'air chaud humide (température maximale. 70°C) et des peluches combustibles.
Pour réduire le risque d'incendie, le séchoir doit évacuer l'air à l'extérieur.
Si possible, n'installez pas les séchoirs et les productions d'eau chaude à gaz ou toutes autres appareils à gaz dans le même local.
Utiliser des conduits d'évacuation en métal, (aluminium, galva, inox, polyfeu) ou tout autre matériau non combustible.
Le séchoir exige un renouvellement de l'air pour son fonctionnement.
L'ouverture d'arrivée d'air extérieur, doit être le plus près possible du séchoir.
Chaque séchoir exige au minimum 0,16 mm^2 d'arrivée d'air frais.

Ce document n'a pour objectif que d'informer et ne doit en aucun cas servir à une quelconque installation.
Pour toute installation, veuillez vous référer au manuel d'installation correspondant.

Primus by Alliance Laundry Systems

Fiche matériel

Séchoir industriel T11

- : non disponible

n.p : non précisé

DONNEES TECHNIQUES CONNEXES		
EMBALLAGE :		
Dimension brute (h x l x p)	mm	1785 x 855 x 1100
Dimension nette (h x l x p)	mm	1680 x 795 x 1070
Déperdition calorifique	Wh	855
Niveau sonore	dB	68,7
Taux d'humidité résiduel	%	5 à 30
Pouvoir d'évaporation	L/min	0,205
	kg/h	n.p
ERGONOMIE :		
Hauteur de chargement	mm	n.p
Dimension ouverture hublot	mm	Ø600
Angle ouverture hublot	°	n.p
Hauteur commande	mm	1560
Hauteur accès au filtre	mm	525
MATERIAUX :		
Carrosserie		Tôle peinte
Tambour		Acier inoxydable
COMMANDES :		
Tactile / Poussoir		Poussoir
Connexion wifi		Non
CONSTRUCTION :		
Gamme		Industrielle à 30 000 cycles
Principe poignée de porte		Poignée
ACCESSOIRE(S) :		
Socle →		-

Adelya, Terre d'Hygiène

Ce document n'a pour objectif que d'informer et ne doit en aucun cas servir à une quelconque installation.
Pour toute installation, veuillez vous référer au manuel d'installation correspondant.