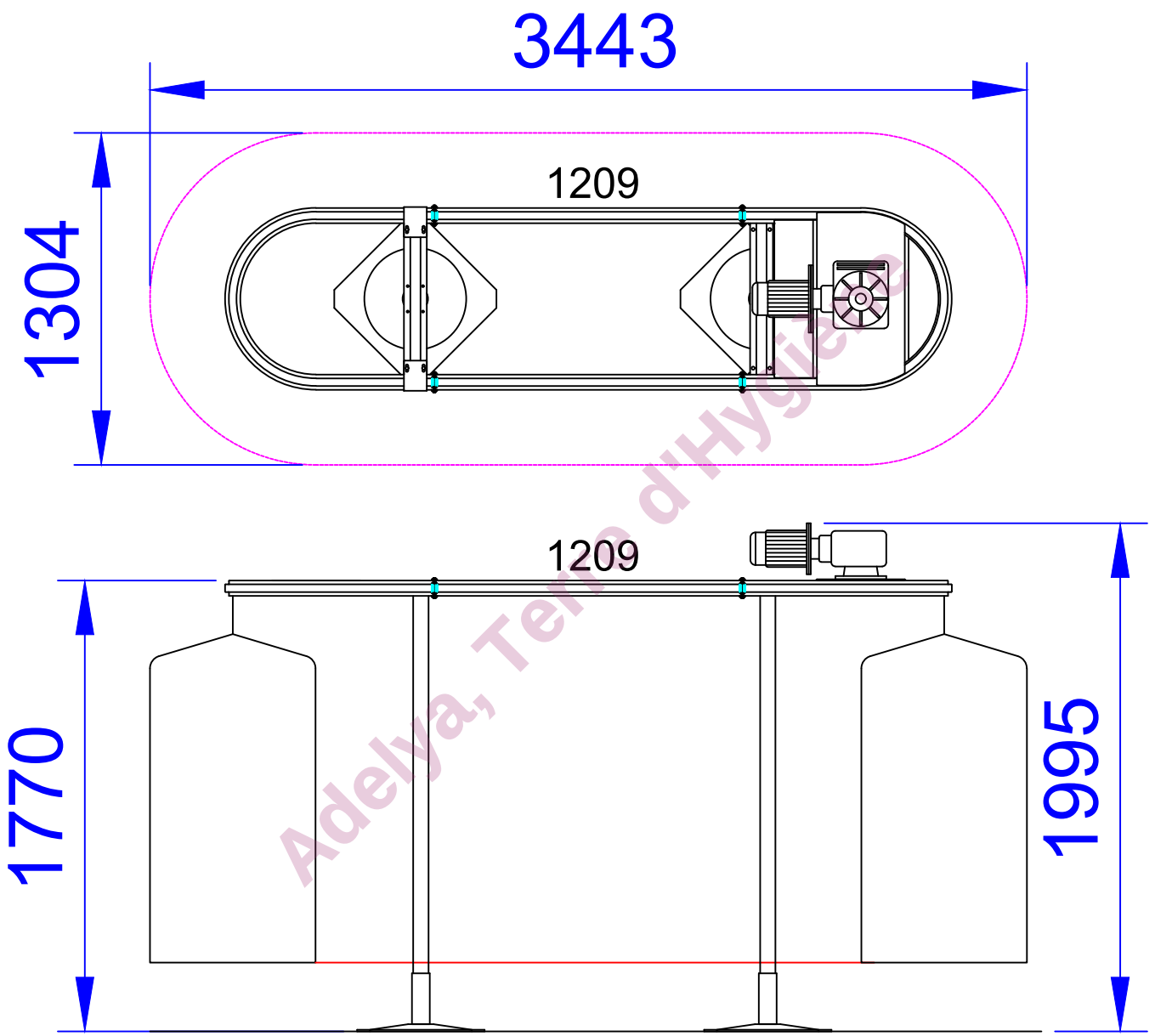

Adelya, Terre d'Hygiène

Per accettazione complessivo:	ZETO LINK s.r.l.	Tel. 0559149357	Fax. 0559149207	Data: 17/04/2024	n. caselle: 204	
	Complessivo: PR3406E Ed.1		Disegnato: M.P.	Rif. cliente: Adelya	Forma a "I"	MAGLIA X CASELLE