75409-FT.pdf

Electrolux

Electrolux Professional

# myPRO
# Sèche linge professionnel

## Spécialement conçu pour les petites structures

- Un tambour grande capacité
  - Capacité de 8kg, pour traiter un maximum de linge en un seul séchage
  - Equipé d'un système d'éclairage intérieur
  - Tambour inox
- Respect du linge
  - 16 programmes optimisés par la conception professionnelle myPRO
  - 12 programmes avec choix de la durée de séchage, 2 programmes automatiques, 1 progamme Eco, 1 programme rafraîchissement
  - Le système RMC (Residual Moisture Control) arrête le cycle automatiquement dès lors que le taux d'humidité optimal est atteint, afin d'économiser l'électricité et d'éviter tout risque de surchauffe et de détérioration du linge
- Très économique
  - myPRO est noté A pour son efficacité de condensation et B pour son efficacité énergétique
- Une durée de vie 3 fois plus longue*
  - Une conception plus durable et un design adapté à l'usage intensif des professionnels
  - Moteur à variation de vitesse (inverter)
  - Pas de risques de corrosion grâce à la façade et au dessus en acier inoxydable
- Installation facile plug&play
  - Equipé d'un condenseur (pas de gaines d'évacuation des buées)
  - L'eau du condenseur est collectée dans un réservoir ou peut être évacuée directement via la vidange du lave linge (kit fourni)
  - Branchement électrique monophasé (type séche linge ménager)
  - Dimension standard 60cm de large

* Par rapport aux machines domestiques

myPRO est conçu pour être utilisé dans les petites structures professionnelles, conformément à la Directive Européenne 2006/42/CE
Les hôtels et chambres d'hôtes,
Les restaurants,
Les salons de beauté et de coiffure,
Les sociétés de nettoyages,
Les services d'accueil et de soins à la personne (EHPAD, crèches, foyers…)

## Accessoires

- Socle de rehausse
- Kit de superposition

Adelya, Terre d'Hygiène

## Principales Caractéristiques

| | |
|---|---|
| Capacité de séchage, kg | 8 |
| Volume du tambour, l | 120 |
| Classe énergétique | B |
| Efficacité de condensation | A - > 90% |

### Consommation
(programme auto, température normale, 8 kg)

| | |
|---|---|
| Temps total, min/cycle | 129 |
| Consommation énergétique kWh | 4,65 |
| Puissance, W | 2 800 |

## Dimensions

TE1120

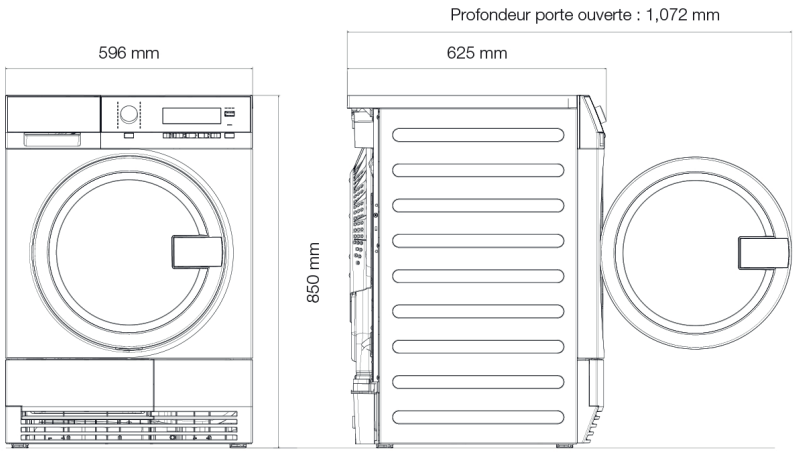


75409-FT.pdf

75409-FT.pdf

# myPRO Sèche linge professionnel

## Caractéristiques

| | |
|---|---|
| Technologie de séchage | A condensation |
| Eclairage du tambour | Oui |
| Niveau sonore lors du séchage, dB(A) | < 70 |
| Puissance de chauffe, V / W | 230 / 2600 (1900 + 700) |
| Puissance électrique, V / Hz | 230 / 50 |
| Filtre | Filtre à poignée pour une manipulation plus facile |
| Détecteur de filtre | La machine ne démarre que si le filtre est correctement positionné |
| Système de verrouillage de la porte | Ouverture en tirant, sécurité enfant (conforme au décret du 23 mars 2012 2012-412) |
| Pieds réglables | 4 pieds ajustables (marge de réglage de 15 mm) |
| Affichage | Grand écran LCD |
| Panneaux carrosserie | Acier inoxydable |

## Programmes

| | |
|---|---|
| Nombre de programmes | 16 |

Normal : auto, 15 min, 30 min, 45 min, 60 min, 90 min, 120 min
Délicat : auto, 15 min, 30 min, 45 min, 60 min, 90 min, 120 min
Sans chauffage
Eco

## Spécificités

| | |
|---|---|
| Monnayeur | Accessoire |
| Socle | Accessoire |
| Kit de superposition | Accessoire |

## Dimensions avec le cadre

| | |
|---|---|
| Hauteur (A), mm | 850 |
| Largeur (B), mm | 600 |
| Profondeur (C), mm | 640 |
| Hauteur emballage, mm | 890 |
| Largeur emballage, mm | 630 |
| Profondeur emballage, mm | 705 |
| Poids net, kg | 44 |
| Poids emballé, kg | 45,5 |

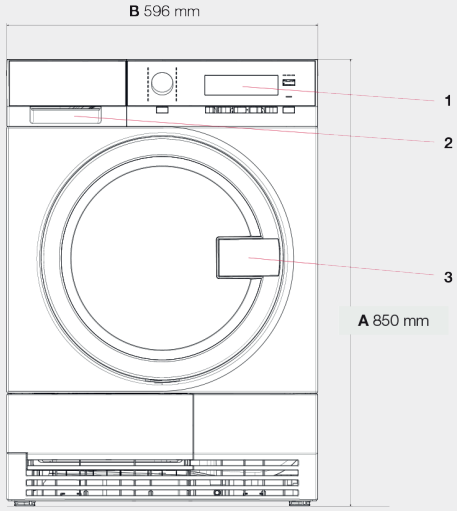

Avant

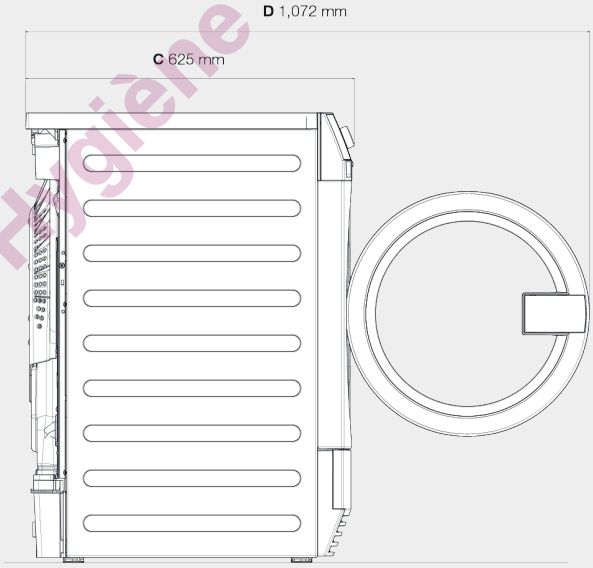

Côté droit

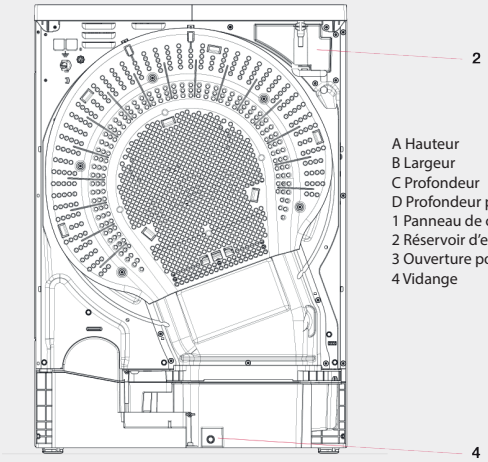

Arrière

A Hauteur
B Largeur
C Profondeur
D Profondeur porte ouverte
1 Panneau de commandes
2 Réservoir d'eau
3 Ouverture porte
4 Vidange

Nous nous réservons le droit de modifier ces caractéristiques

Découvrez myPRO sur http://mypro.electrolux.fr

Adelya, Terre d'Hygiène

75409-FT.pdf